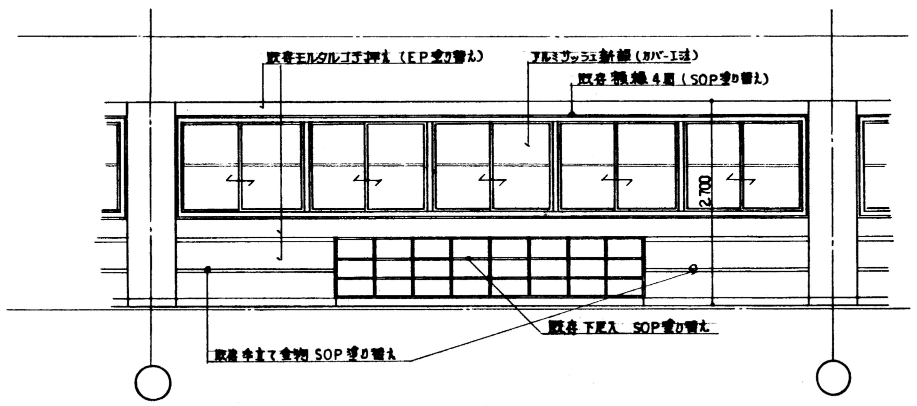
既存モルタルコテ押え（EP塗り替え）
アルミサッシュ新設（カバー工法）
既存額縁4周（SOP塗り替え）
2,700
既存下足入 SOP塗り替え
既存手すり金物 SOP塗り替え

A

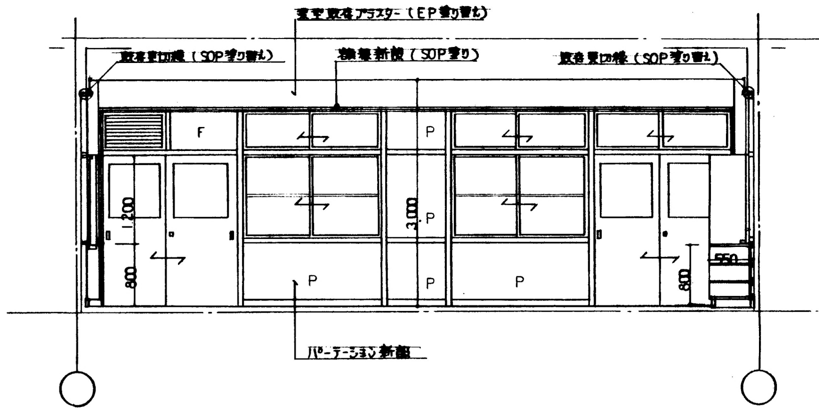
天井既存プラスター（EP塗り替え）
既存見切縁（SOP塗り替え）
額縁新設（SOP塗り）
既存見切縁（SOP塗り替え）
F
P
P
P
P
P
1,200
800
3,000
550
800
パーテーション新設

A

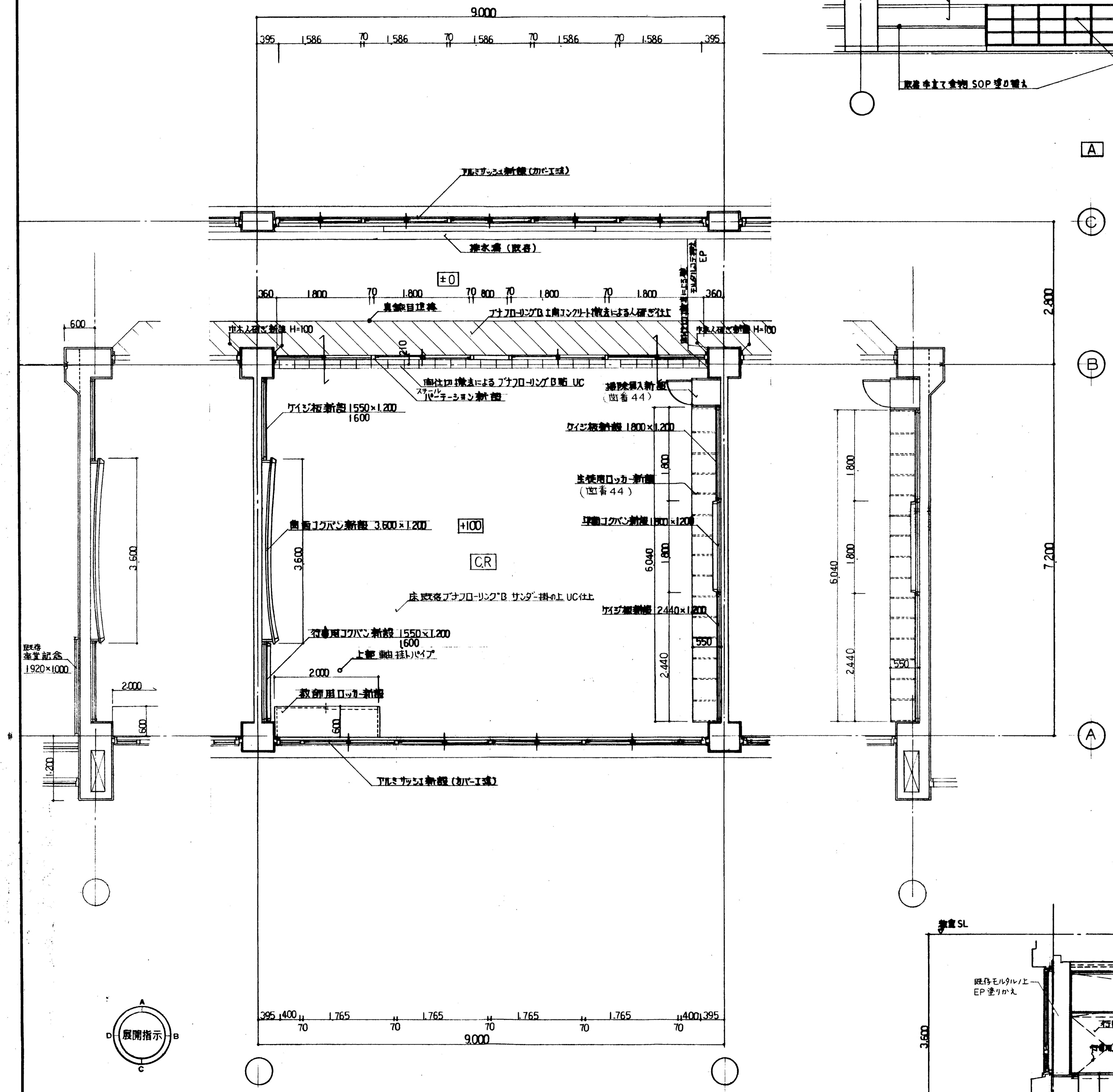
9,000
395
1,586
70
1,586
70
1,586
70
1,586
70
1,586
395
アルミサッシュ新設（カバー工法）
排水溝（既存）
±0
モルタルコテ押え EP
間仕切撤去による壁
360
1,800
70
1,800
70
800
70
1,800
70
1,800
360
真鍮目地棒
ブナフローリングB 土間コンクリート撤去による人研ぎ仕上
巾木人研ぎ新設 H=100
巾木人研ぎ新設 H=100
210
間仕切撤去による ブナフローリングB貼 UC
スチール パーテーション新設
掃除具入新設
（図番44）
ケイジ板新設 1550×1,200
1600
ケイジ板新設 1800×1,200
生徒用ロッカー新設
（図番44）
1,800
両面コクバン新設 3,600×1,200
+100
3,600
CR
平面コクバン新設 1800×1200
1,800
6,040
床既存ブナフローリングB サンダー掛の上 UC仕上
ケイジ板新設 2440×1,200
550
行事用コクバン新設 1550×1,200
1600
上部 軸掛パイプ
2,000
2,440
教師用ロッカー新設
600
アルミサッシュ新設（カバー工法）
2,800
7,200
6,040
1,800
1,800
2,440
550
600
3,600
既存 卒業記念 1920×1000
2,000
600
1,200
C
B
A
395
400
1,765
1,765
1,765
1,765
400
395
70
70
70
70
70
9,000
A
B
C
D
展開指示

平面詳細図　S=1：50

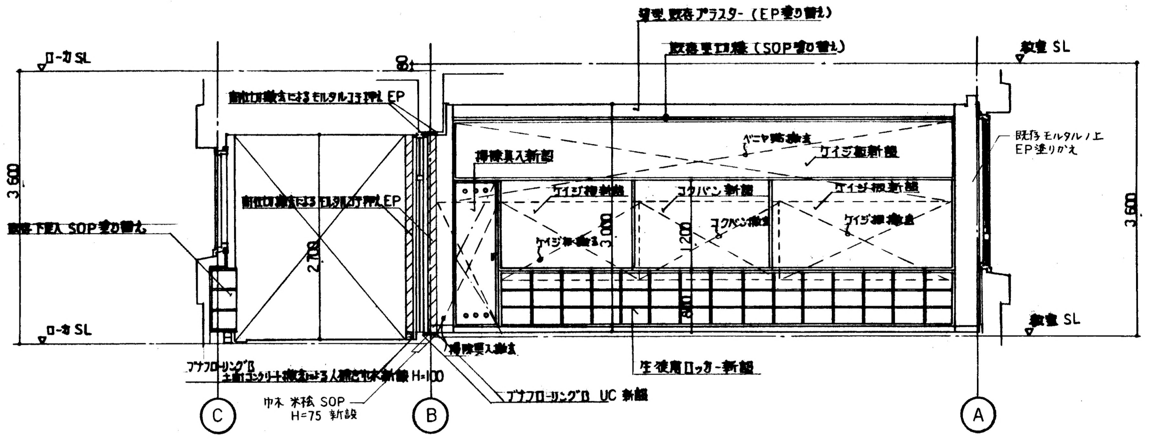
ローカ SL
3,600
ローカ SL
間仕切撤去によるモルタルコテ押え EP
間仕切撤去によるモルタルコテ押え EP
既存下足入 SOP塗り替え
2,700
80
天井既存プラスター（EP塗り替え）
既存見切縁（SOP塗り替え）
教室 SL
教室 SL
3,600
掃除具入新設
ベニヤ貼撤去
ケイジ板新設
ケイジ板新設
コクバン新設
ケイジ板新設
ケイジ板撤去
コクバン撤去
ケイジ板撤去
3,000
1,200
800
既存モルタルノ上 EP塗りかえ
ブナフローリングB 土間コンクリート撤去による人研ぎ巾木新設 H=100
巾木 米栓 SOP H=75 新設
掃除具入撤去
ブナフローリングB UC 新設
生徒用ロッカー新設
C
B
A

B

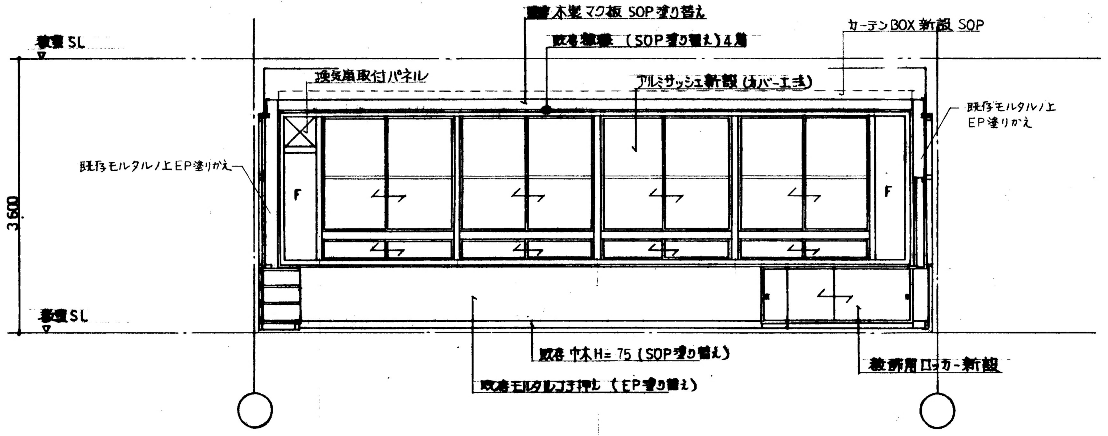
腰壁 木製 マク板 SOP塗り替え
既存額縁（SOP塗り替え）4周
カーテンBOX新設 SOP
教室 SL
換気扇取付パネル
アルミサッシュ新設（カバー工法）
既存モルタルノ上EP塗りかえ
既存モルタルノ上 EP塗りかえ
F
F
3,600
教室 SL
既存 巾木H=75（SOP塗り替え）
既存モルタルコテ押え（EP塗り替え）
教師用ロッカー新設

C

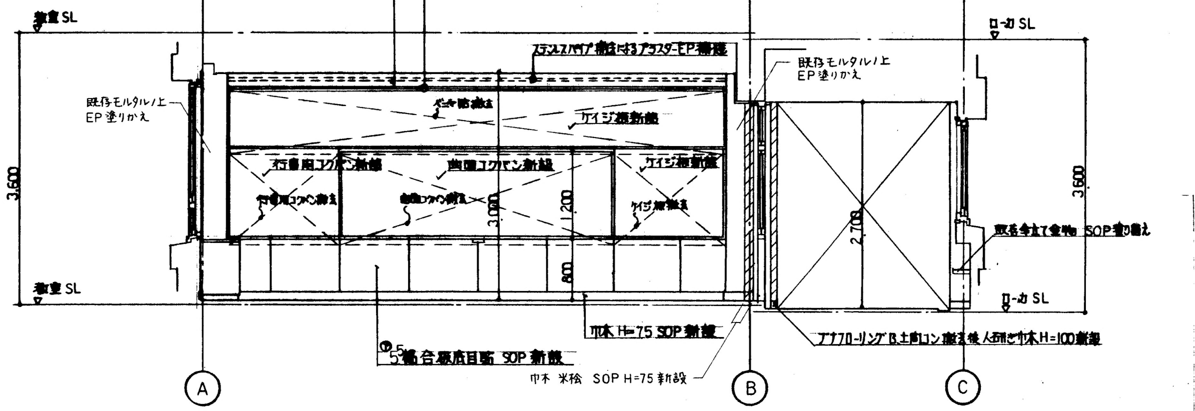
天井既存プラスター（EP塗り替え）
既存見切縁（SOP塗り替え）
教室 SL
ステンレスパイプ撤去によるプラスターEP補修
ローカ SL
既存モルタルノ上 EP塗りかえ
既存モルタルノ上 EP塗りかえ
ベニヤ貼撤去
ケイジ板新設
行事用コクバン新設
両面コクバン新設
ケイジ板新設
行事用コクバン撤去
両面コクバン撤去
ケイジ板撤去
3,600
3,000
1,200
800
2,700
3,600
既存手すり金物 SOP塗り替え
教室 SL
ローカ SL
巾木 H=75 SOP 新設
5 複合板底目貼 SOP 新設
巾木 米栓 SOP H=75 新設
ブナフローリングB 土間コン撤去後人研ぎ巾木H=100新設
A
B
C

D

名　　称	寝屋川市立啓明小学校大規模改造工事（建築主体工事）	
図　面　名	C・R　平面詳細図・展開図	S=1/50
設計年月日	1993.2	23

主幹兼係長

大阪府寝屋川市教育委員会管理部　施設営繕課

㈱創美建築設計事務所